Канализационный насос Wellmix 150WQ2-150-10-7.5/2_380V

Погружные канализационные насосы · Артикул 19119967 · Серия WQ2

1. Обзор

ОБЩАЯ ИНФОРМАЦИЯ

Насосы Wellmix серии WQ2 - это промышленные погружные канализационные насосы. Номинальная производительность составляет от 8 до 4000 м3/ч, номинальный напор - от 9 до 100 м. Свободный проход (максимальный размер перекачиваемых твёрдых частиц) - от 8 до 115 мм.
Температура перекачиваемой жидкости - до +40 С, pH - от 4 до 10.
Мощность электродвигателей составляет от 0,75 до 250,0 кВт, количество полюсов электродвигателей - от 2 до 8.

ОСОБЕННОСТИ КОНСТРУКЦИИ

- закрытое лопастное рабочее колесо
- двойное торцевое уплотнение
- масляная камера

Основные данные

Присоединительный размер	DN150
Максимальная мощность, кВт	7,5
Максимальный напор, м	25
Максимальная производительность, м3/ч	170
Номинальный напор, м	10
Номинальная подача, м3/ч	150
Максимальное погружение под зеркало воды, м	6
Гарантия, мес	24

2. Гидравлические характеристики

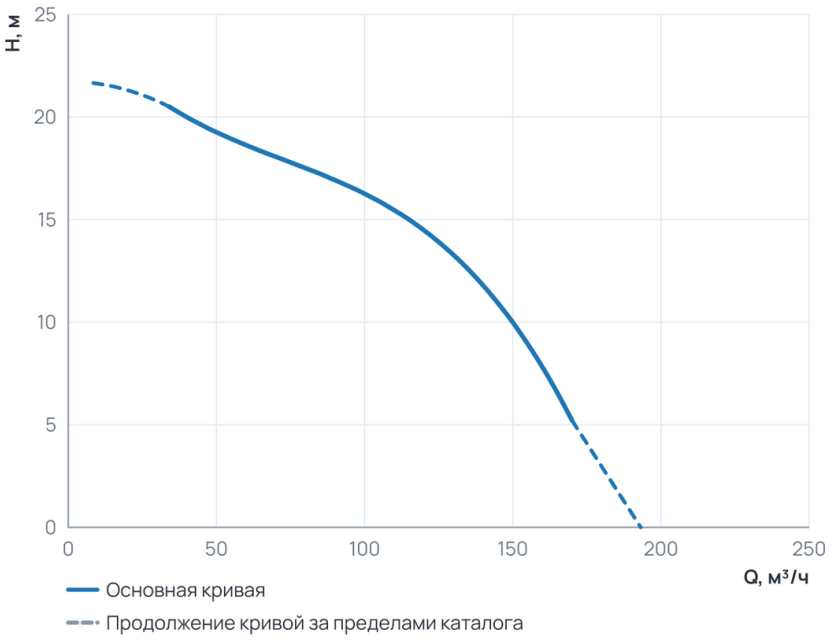

Рабочий диапазон

Подача Q	34 … 170 м³/ч
Напор H	5,2 … 20,5 м

Пунктир на диаграмме — продолжение кривой за пределами каталога производителя.

3. Технические данные

Общие сведения

Тип	Погружной насос	Серия	WQ2
Гарантия, мес	24	Число полюсов	2
Наличие режущего элемента	Нет		

Гидравлические данные

Номинальный напор, м	10	Максимальный напор, м	25
Номинальная подача, м3/ч	150	Максимальная производительность, м3/ч	170
Максимальная производительность, л/мин	2 833,33		

Перекачиваемая среда

Температура окружающей среды, °C	0...+40	Максимальный размер неабразивных включений, мм	36
Максимальная температура перекачиваемой жидкости, °C	+1...+40	Максимальный размер неабразивных включений, мм (Погружные)	36

Материалы

Материал корпуса	Чугун

Монтаж и присоединение

Вес, кг	64	Длина, мм	680
Высота, мм	340	Ширина, мм	295
Присоединение	Фланцевое	Длина электрокабеля, м	8
Присоединительный размер	DN150	Максимальное погружение под зеркало воды, м	6

Электродвигатель

Класс изоляции	F	Степень защиты	IP68
Номинальный ток, А	15,94	Параметры электросети	3~380 V
Частота вращения, об/мин	2900	Максимальная мощность, Вт	7 500
Максимальная мощность, кВт	7,5	Класс изоляции (Погружные канализационные насосы)	F

4. Габаритные размеры

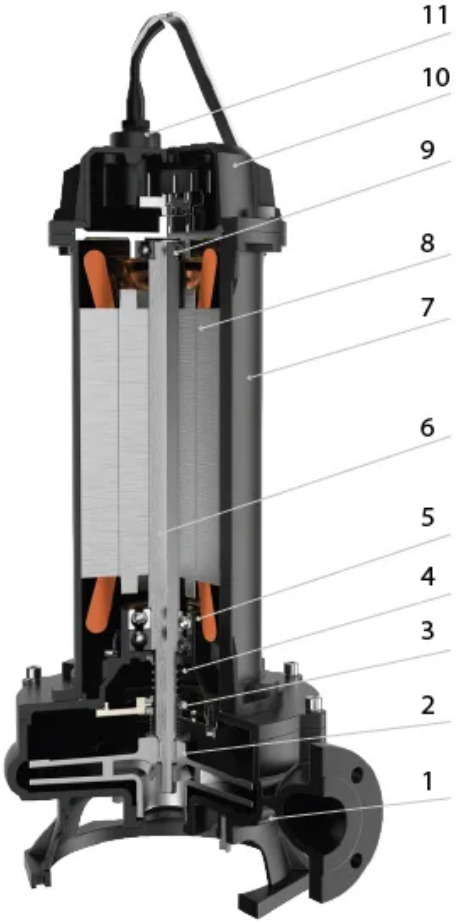

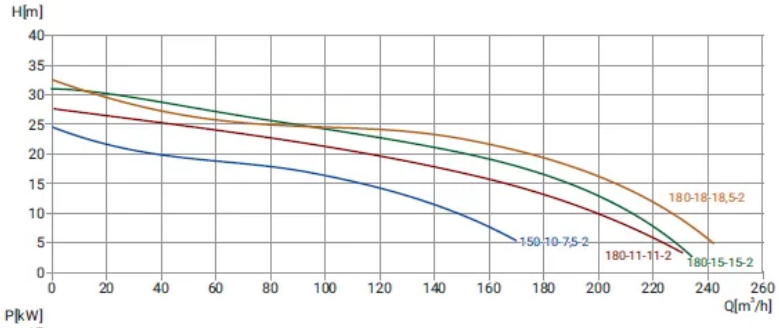

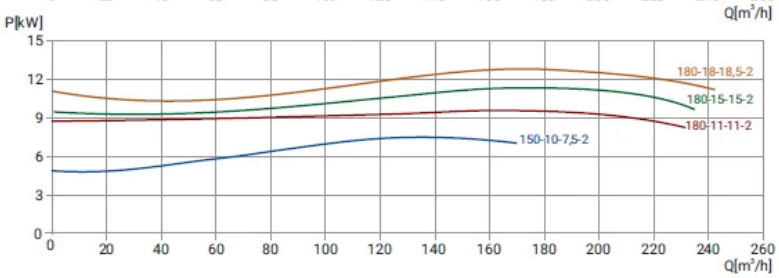

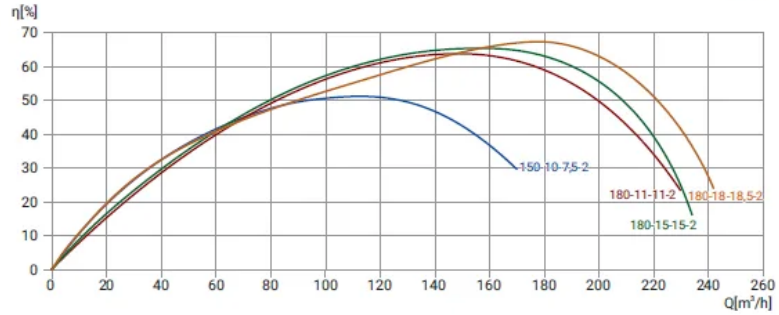

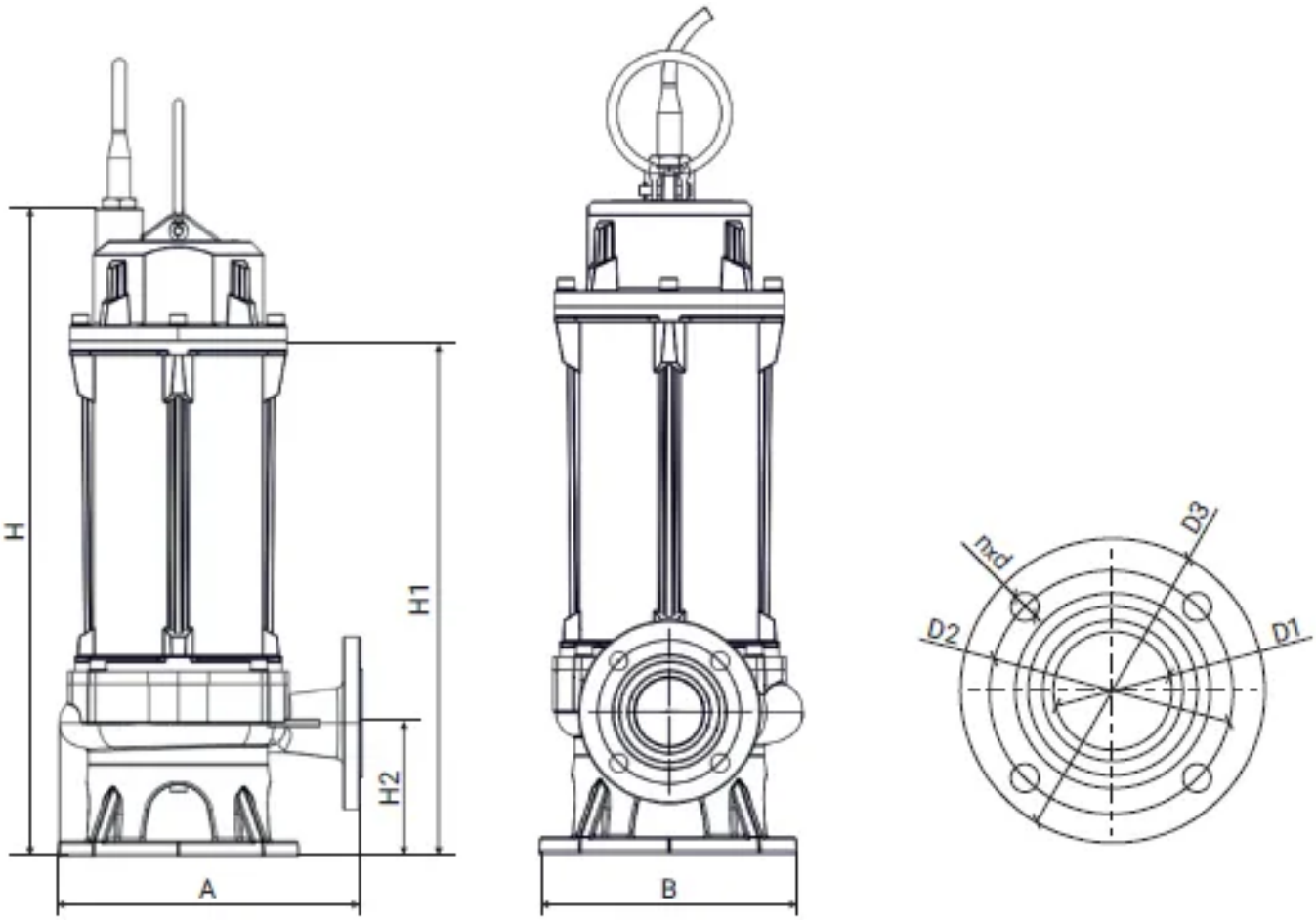

5. Данные для заказа

Наименование	Канализационный насос Wellmix 150WQ2-150-10-7.5/2_380V
Артикул	19119967
Производитель (марка)	WELLMIX
Серия	WQ2
Вид оборудования	Погружные канализационные насосы
Вес, кг	64
Гарантия, мес	24

6. Документация

Листы данных производителя

- 150WQ2-150-10-7,5_2 19119967

Инструкции и паспорта

- Паспорт, инструкция по монтажу эксплуатации WQ2 до 7.5 кВт
- Паспорт_ инструкция по монтажу и эксплуатации WQ2 от 11 кВт 04.03.2026

Каталоги

- Каталог канализационные насосы WQ2, GNWQ new 01.09.2026

3D и CAD-модели

- BIM-модель Revit, серия WQ2 — архив WELLMIX
- Чертежи DWG, серия WQ2 — архив WELLMIX
- 3D-модель STEP, серия WQ2 — архив WELLMIX

Документы прилагаются к товару — в карточке товара и в архиве документов для тендера.